julcar

7997

(P) Marquesa bipartida hidráulica

Instruções de utilização

Estrada Real nº76 3754-909 Águeda Portugal
Telf.+351 234 600 800
www.julcar.eu mail: julcar@julcar.eu

CE

1. descrição geral

Para apoio nos cuidados médicos de pessoas até 170 kg no âmbito da prevenção, controlo ou tratamento de doença, deficiência ou lesão. Leito bipartido com furos de respiração e espuma flexível de poliuretano espessura 40mm e 30Kg/m3 revestida com pele sintética ignífuga (EN 1021-1:2006) com resistência à abrasão superior a 100.000 Martindale (EN ISSO 12947-2), antibacteriano (ISSO 22 196:2011) e antifungico (NP EN 14119 - método B2:2005).
Estrutura em aço pintado a epoxy com braços basculantes para elevação da altura do leito min. 510 mm - máx. 845 mm por cilindro hidráulico accionado (subir e descer) por pedal em ambos os lados. Ângulo da cabeceira ajustável (0 a 75°) por accionamento de manipulo em ambos os lados através de um cilindro a gás. A marquesa assenta em 4 rodízios com travão de pé 2 a 2 (com transmissão), e Integra suporte para rolo de papel de 500mm regulável com manipulo de aperto. O peso total total é de 55kg. Trata-se de um produto com garantia de qualidade, produzido com matérias-primas seleccionadas e controladas. O processo de fabrico respeita o sistema de gestão da qualidade segundo a norma NP EN ISSO 9001. Respeita também as normas como dispositivo médico, não ativo, classe 1 - Decreto-Lei nº 145/2009 de 17 de junho que transpõe a directiva nº 93/42/CEE de 14 de junho relativa aos dispositivos médicos.

⚠ atenção!

Antes de usar esta marquesa, seguir as instruções deste manual. A Julcar não assume qualquer responsabilidade pela utilização inapropriada ou pela sua utilização para outros fins.

nota:

A Julcar tem o direito de fazer alterações a este manual devido a alterações técnicas ou melhoria do produto.

2. dimensões (mm)

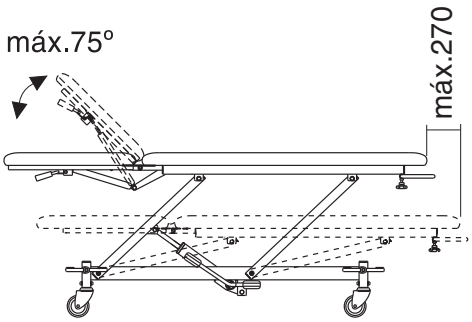

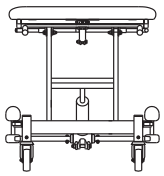

510-845

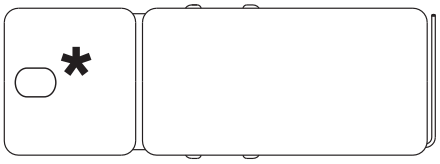

670

600

1930

* **Refª 7997**
Sem abertura facial

Refª 7997C
Com abertura facial

3. instruções de segurança

- Antes de utilizar consultar este manual de instruções.

atenção!

- O técnico que aciona o pedal deve ter em atenção o perigo de esmagamento nas articulações da estrutura especialmente durante o movimento de descida efectuado pelo pedal vermelho. Ter o mesmo cuidado com a articulação da cabeceira. Durante a utilização recomenda-se a supervisão constante.
- Ao movimentar ou posicionar o paciente a marquesa deve ser travada. O deslocamento imprevisível pode colocar em risco o paciente ou o utilizador. Não deve ser utilizada em rampas mesmo que travada e também não serve para transportar o paciente.
- Não utilizar por pacientes com mais de 170 Kg nem suportar mais de que 1 paciente ao mesmo tempo mesmo que por um curto periodo.
- Ao subir o paciente para a marquesa e enquanto ele lá permanecer, esta deve permanecer travada.
- Não sentar nas extremidades da marquesa porque pode levar ao desiquilibrio e queda inesperada.
- Se detetar um defeito que coloque em perigo o paciente, o utilizador ou o equipamento não o utilize até à sua reparação.
- A marquesa apenas deve ser utilizada por técnicos que receberam formação para o efeito.
- Antes de utilizar verifique se tudo está a funcionar.
- A inclinação da cabeçeira deve ser adquada ao estado do paciente.
- Antes de utilizar recomendamos a sua limpeza e desinfeção como descrita no ponto 4.
- Manter afastada de fontes de calor ou abrasivas porque contém componentes inflamáveis.
- Se necessário adquirir guardas laterais.
- Recomendado o uso de de folha de papel para proteção do paciente e do equipamento.
- Manter o produto afastado de fontes de ignição.

4. Limpeza e desinfecção

atenção!

- Utilize produtos com pH 6-8
- Não utilize materiais de limpeza abrasivos ou substâncias cáusticas ou corrosivas
- Utilisar produtos de limpeza e desinfectantes aprovadas para ambientes médicos.
- Consulte a pessoa responsável pela limpeza dos dispositivos médicos.
- O fabricante não se responsabiliza pelo uso de produtos inadequados para limpeza.

5. Armazenamento

- Deve ser armazenado em ambiente com tempratura e humidade controlada, abaixo dos 25ºC e humidade inferior a 60% para protejer a embalagem e o equipamento.
- Não colocar cargas pesadas em cima.

6. funcões

Muita atenção a este simbolo colocado perto das zonas de perigo de esmagamento

É proibido sentar nas extremidades da marquesa, pode levar a desiquilibrio e queda. O paciente deve sentar-se na zona do assento. Se necessário baixar a altura da marquesa para facilitar.

máx.170kg

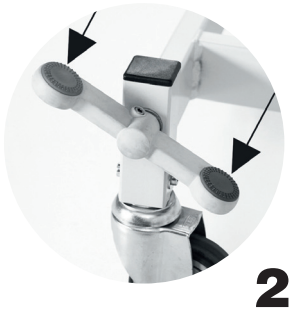

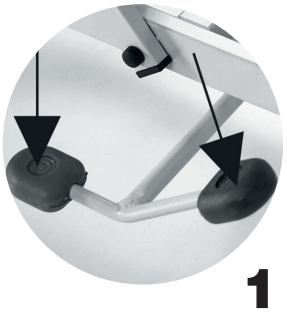

1. pedal para subir ou descer o leito **(atenção perigo de esmagamento)**
Ao pressionar repetidamente o pedal verde, com o pé, a marquesa sobe. Ao manter pressionado o pedal vermelho a marquesa desce. (entre a altura máx. e min. há um deslocamento horiz. de 270mm)
2. travar ou destravar a marquesa **(atenção travar para instalar paciente e evitar deslocamentos imprevistos. Nunca usar a marquesa em rampas)**
3. subir ou descer cabeçeira **(atenção ao movimento brusco, esmagamento ou acionamento involuntário que cause queda inesperada.)**
4. manipulo de fixação do rolo de papel. Recomenda-se a troca de papel para cada paciente.

7. Proteção ambiental

- Envie os resíduos da embalagem para ecopontos.
- No fim de vida do produto, não coloque no lixo comum. Entregue a um operador licenciado que trate os materiais e resíduos de acordo com a legislação em vigor.

8. Garantia

- A garantia deste produto é de 2 anos. A Julcar não se responsabiliza por danos causados por negligência ou desgaste do produto.

DOC.9MARTJULC061 MAR.20